080.100.030 - Gerenciar entrega de projetos e obras sob controle da CGPE
Envolvidos na modelagem: Kátia Aliny, Patrícia Pechir, Heverton Pereira, Raiani Laurete, Rovena Frasson, Paulo Torreão, Luciana Helmer, Roberto, Guilherme, Roquemar
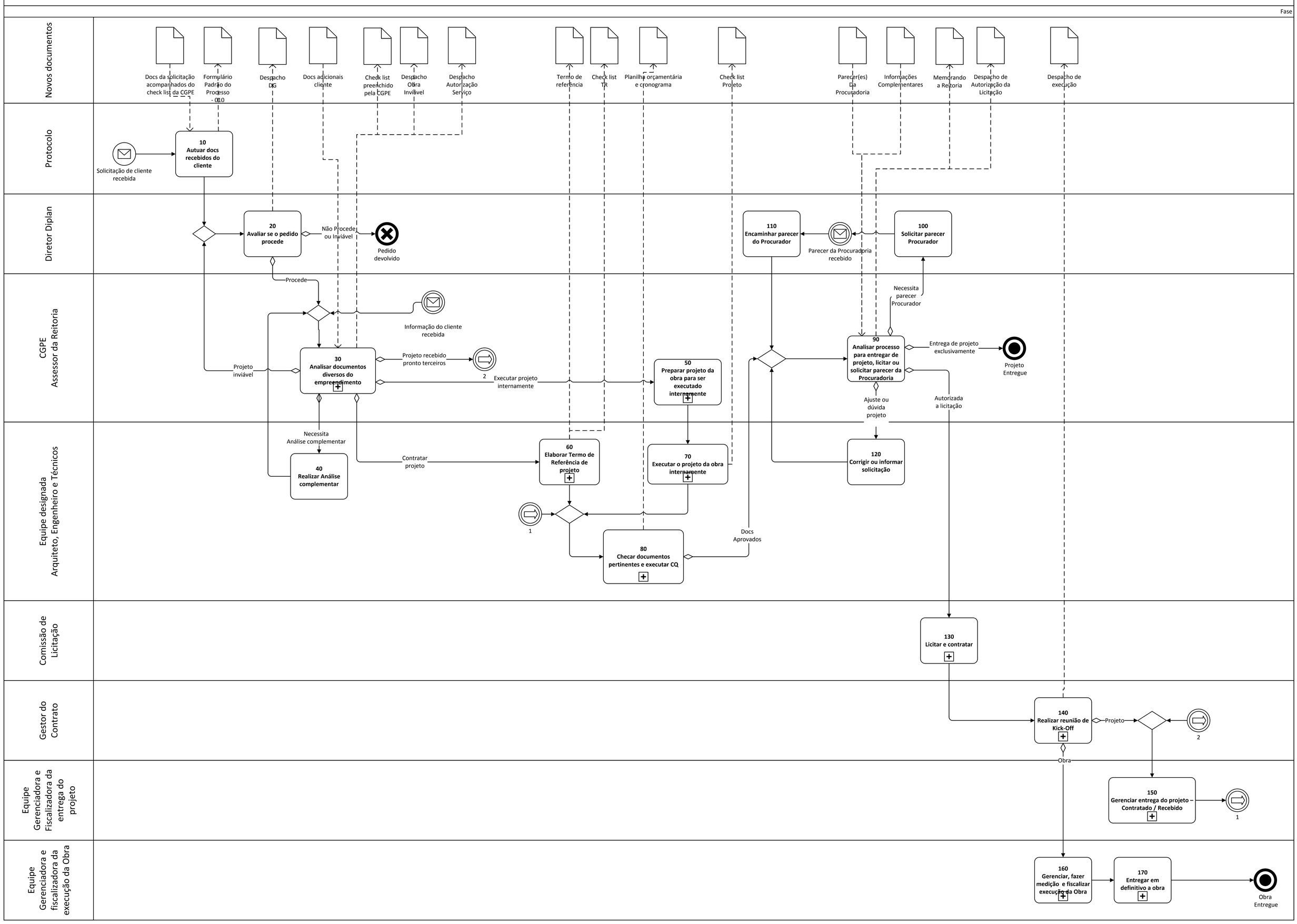
Data: 01/06/2015 Rev.: 08 To-Be